ԲԱՑԱՏՐԱԳԻՐ

Երևան քաղաքի Մալխասյանց 2 հասցեում գտնվող վարչական շենքի, օժանդակ կառույցների, սնող ենթակայանի հիմնանորոգման և բարեկարգման նախագիծը մշակված է համաձայն ԷԷՀՕ-ՊԸԱՇՋԲ-06/05-15 պատվերի:

Նախագծով նախատեսվում են հետևյալ աշխատանքները`

- ենթակայանի դռների և պատուհանի ապամոնտաժում.
- քարի կամ միջնորմային բլոկների շարվածքների քանդում
- քարի կամ միջնորմային բլոկների շարվածքների իրականացում.
- բացվածքների մեծացում և նոր դռների տեղադրում.
- խճանկար հատակի իրականացում.
- թեքուղու կազմակերպում.
- պատերի և առաստաղների ցեմենտավազե սվաղ.

Լիցենզիայի և մասնագիտական հատկանիշներին ներկայացվող պահանջներ

Աշխատանքների կատարման համար կապալառուն պետք է ունենա`

ա) քաղաքաշինական բնագավառում լիցենզիաներ` բնակելի, հասարակական և արտադրական օբյեկտների շինարարության համար:
բ) տեխնիկական միջոցներից` բեռնատար և ինքնաթափ ավտոմեքենա, ավտոկռունկ, համապատասխան սարքեր և սարքավորումներ, նախագծով նախատեսված համապատասխան աշխատանքներ իրականացնելու համար:
գ) աշխատանքային ռեսուրսներ, համապատասխան մասնագետներ և մասնագիտական հատկանիշներ: Աշխղեկ` ինժեներ-շինարար «ԱՔՇ», առնվազն 3 տարվա մասնագիտական աշխատանքային փորձով:

Աշխատանքների կատարման ժամանակ օգտագործվող բոլոր տեսակի նյութերը, սարքավորումները և պատրաստվածքները պետք է համապատասխանեն ՀՀ-ում գործող նորմատիվային փաստաթղթերի պահանջներին, ինչպես նաև տվյալ ապրանքների որակի պարամետրերը հավաստող ցուցանիշներին («Սերտիֆիկատների» պահանջներին):

Աշխատանքների կատարման ընթացքում անհրաժեշտ է իրականացնելտեխնիկական հսկողություն և հեղինակային հսկողություն: Տեխնիկական հսկողությունը պետք է իրականացնեն նմանատիպ կառույցների շինարարական հսկողություն կատարած, ոչ պակաս երեք տարվա փորձ ունեցող մասնագետներ և ունենան համապատասխան հավաստագիր (լիցենզիա):

ԱՆՎԱՆԱՑԱՆԿ

ճ-1. Բացատրագիր, անվանացանկ

ճ-2. Գլխավոր հատակագիծ Մ1/500, Իրավիճակային հատակագիծ Մ1:2000

ճ-3. Ենթակայանի հատակագիծ Մ1/100 (չափագրություն)

ճ-4. Ենթակայանի հատակագիծ Մ1/100 (վերափոխված)

ճ-5. ճակատ բակի կողմից Մ1/100 (չափագրություն), (վերափոխված)

ճ-6. Միջնորմների ամրացման հանգույցներ

ճ-7. Շրջանակ միաձույլ Շ-1

ճ-8. Թեքուղու կտրվածք, եզրաքար
Քանդման, նորոգման աշխատանքներ

ճ-9. Ուղղորդիչ ռելսեր, Նյութերի մասնագիր

ճ-10. Դռների սխեմաներ,
Անցուղու /канал/ կտրվածք, նյութերի մասնագիր

ՎԱՐՉԱԿԱՆ ՇԵՆՔԻ, ՕԺԱՆԴԱԿ ԿԱՌՈՒՅՑՆԵՐԻ, ՍՆՈՂ ԵՆԹԱԿԱՅԱՆԻ ՀԻՄՆԱՆՈՐՈԳՈՒՄ ԵՎ ՏԱՐԱԾՔԻ ԲԱՐԵԿԱՐԳՈՒՄ /ՄԱԼԽԱՍՅԱՆՑ 2/				ՊԱՏՎԵՐ ԷԷՀՕ-ՊԸԱՇՋԲ-06/05-15		
			1x400ԿՎԱ ՀԶՈՐՈՒԹՅԱՆ ՏՐԱՆՍՖՈՐՄԱՅԻՆ ԵՆԹԱԿԱՅԱՆ	ՓՈՒԼ	ԹԵՐԹ	ԹԵՐԹԵՐ
ՏՆՕՐԵՆ	Գ. ՀԱԿՈԲՅԱՆ			ԱՆ	ՃՇ-1	10
Ն. Գ. Ճ.	Տ. ՀԱԿՈԲՅԱՆ		ԲԱՑԱՏՐԱԳԻՐ, ԱՆՎԱՆԱՑԱՆԿ	«ՀԱՉԱՐԱՇԵՆ» ՍՊԸ		
ՃԱՐՏԱՐԱՊԵՏ	Տ. ՀԱԿՈԲՅԱՆ					

ԳԼԽԱՎՈՐ ՀԱՏԱԿԱԳԻԾ Մ 1:500

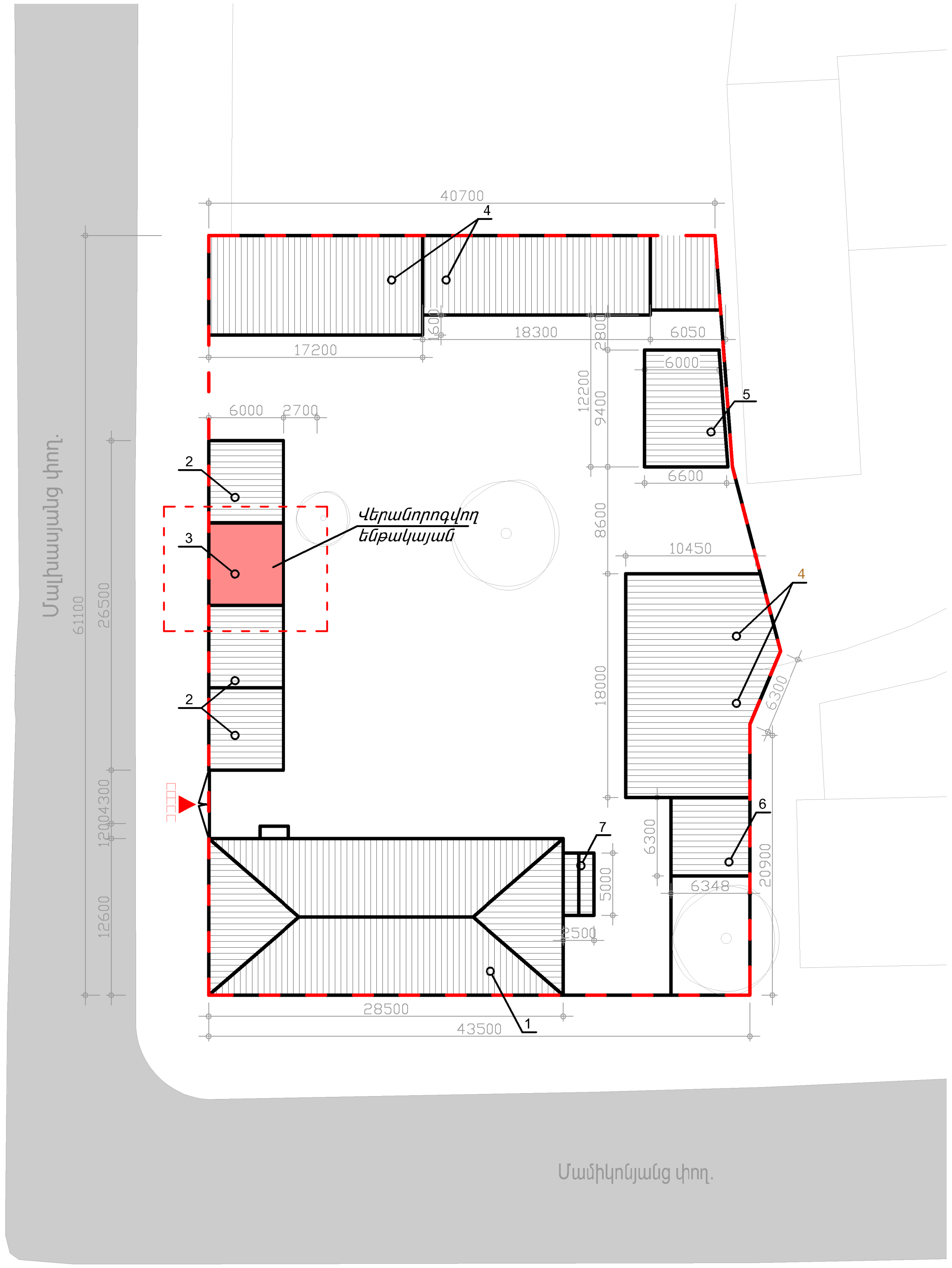

Շին. համարը	Շինության անվանումը
1	Վարչական շենք
2	Պահեստներ
3	Տրանսֆորմատորային ենթակայան
4	Ավտոտնակներ
5	Ծածկ
6	Ծածկ (բենզալցակայան)
7	Ծածկ (զուգարան)

ԻՐԱՎԻՃԱԿԱՅԻՆ ՀԱՏԱԿԱԳԻԾ Մ 1:2000

ՎԱՐՉԱԿԱՆ ՇԵՆՔԻ, ՕԺԱՆԴԱԿ ԿԱՌՈՒՅՑՆԵՐԻ, ՍՆՈՂ ԵՆԹԱԿԱՅԱՆԻ ՀԻՄՆԱՆՈՐՈԳՈՒՄ ԵՎ ՏԱՐԱԾՔԻ ԲԱՐԵԿԱՐԳՈՒՄ /ՄԱԼԽԱՍՅԱՆՑ 2/				ՊԱՏՎԵՐ ԷԷՀՕ-ՊԸԱՇԶԲ-06/05-15		
			1x400ԿՎԱ ՀԶՈՐՈՒԹՅԱՆ ՏՐԱՆՍՖՈՐՄԱՅԻՆ ԵՆԹԱԿԱՅԱՆ	ՓՈՒԼ	ԹԵՐԹ	ԹԵՐԹԵՐ
				ԱՆ	ՃՇ-2	10
			ԻՐԱՎԻՃԱԿԱՅԻՆ ՀԱՏԱԿԱԳԻԾ Մ 1:2000 ԳԼԽԱՎՈՐ ՀԱՏԱԿԱԳԻԾ 1/500	«ՀԱԶԱՐԱՇԵՆ» ՍՊԸ		
ՃԱՐՏԱՐԱՊԵՏ	Տ. ՀԱԿՈԲՅԱՆ					

ԵՆԹԱԿԱՅԱՆԻ ՀԱՏԱԿԱԳԻԾ Մ1/100
/ՉԱՓԱԳՐՈՒԹՅՈՒՆ/

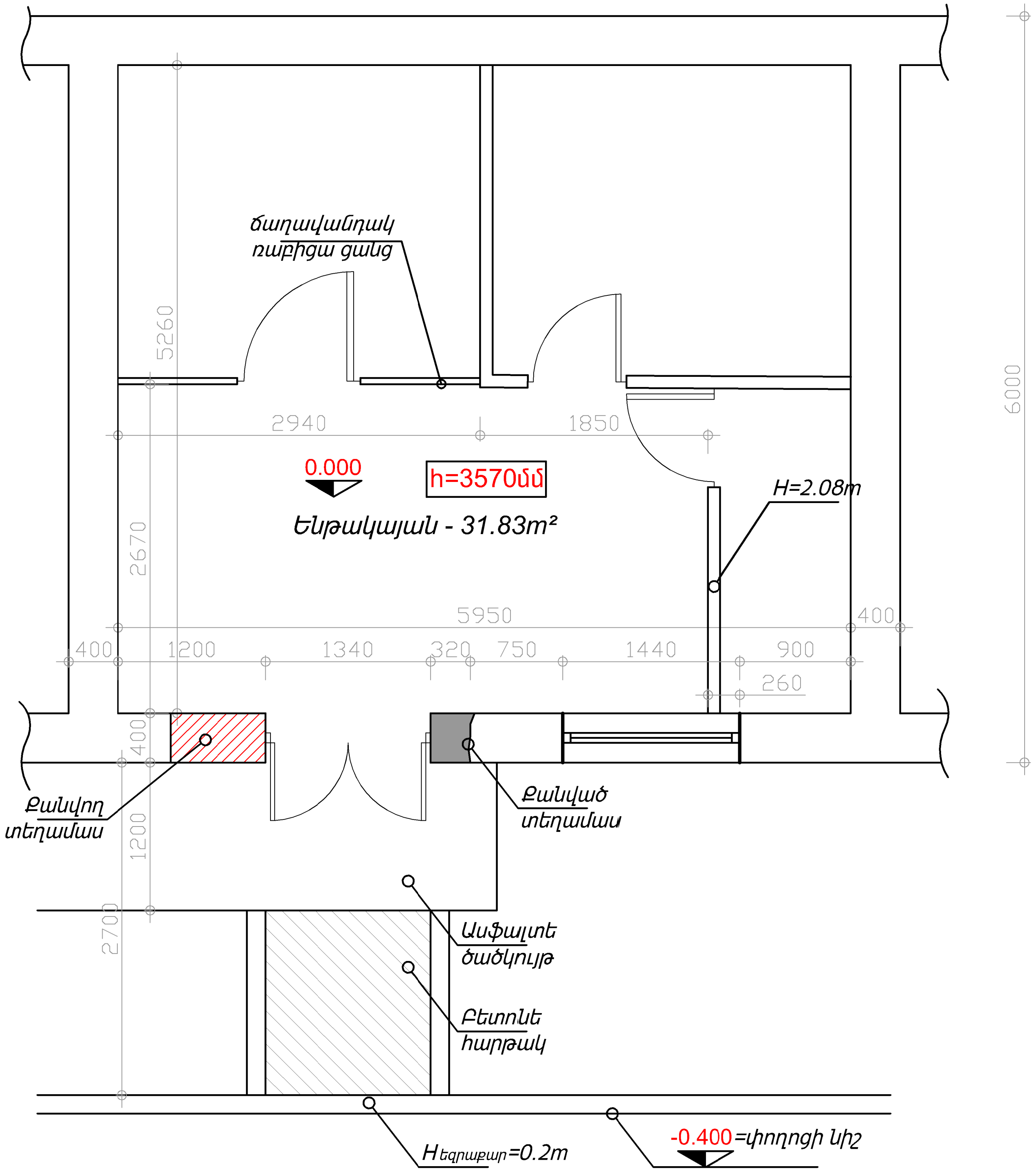

ՎԱՐՉԱԿԱՆ ՇԵՆՔԻ, ՕԺԱՆԴԱԿ ԿԱՌՈՒՅՑՆԵՐԻ, ՍՆՈՂ ԵՆԹԱԿԱՅԱՆԻ ՀԻՄՆԱՆՈՐՈԳՈՒՄ ԵՎ ՏԱՐԱԾՔԻ ԲԱՐԵԿԱՐԳՈՒՄ /ՄԱԼԽԱՍՅԱՆՑ 2/				ՊԱՏՎԵՐ ԷԷՀՕ-ՊԸԱՇՁԲ-06/05-15		
			1x400ԿՎԱ ՀԶՈՐՈՒԹՅԱՆ ՏՐԱՆՍՖՈՐՄԱՅԻՆ ԵՆԹԱԿԱՅԱՆ	ՓՈՒԼ	ԹԵՐԹ	ԹԵՐԹԵՐ
				ԱՆ	ՃՇ-3	10
			ԵՆԹԱԿԱՅԱՆԻ ՀԱՏԱԿԱԳԻԾ Մ1/100 /ՉԱՓԱԳՐՈՒԹՅՈՒՆ/	«ՀԱՋԱՐԱՇԵՆ» ՍՊԸ		
ՃԱՐՏԱՐԱՊԵՏ	Տ. ՀԱԿՈԲՅԱՆ					

ԵՆԹԱԿԱՅԱՆԻ ՀԱՏԱԿԱԳԻԾ Մ1/100
/ՎԵՐԱՓՈԽՎԱԾ/

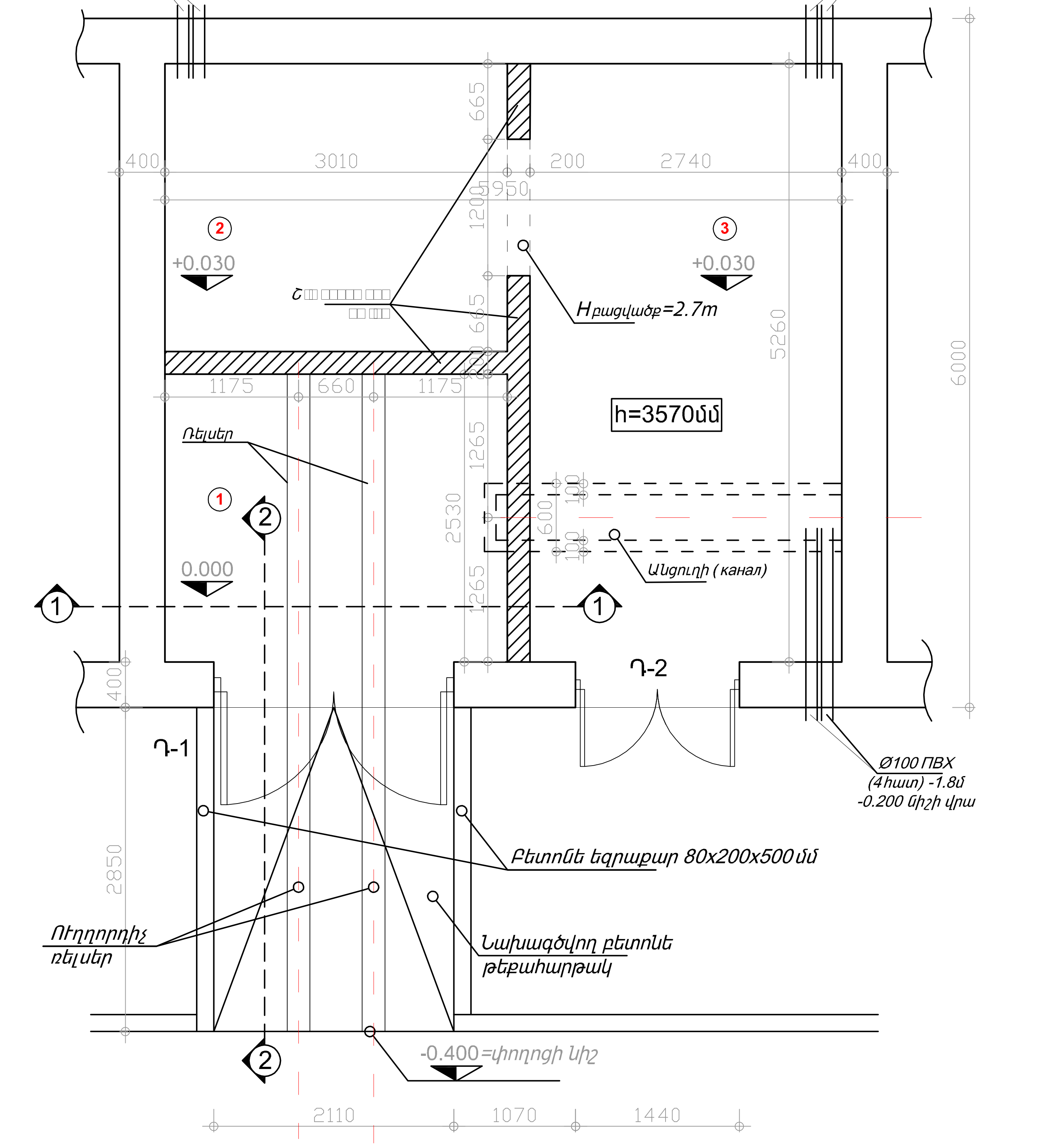

ԱՆՎԱՆԱՑԱՆԿ

1	ՏՐԱՆՍՖՈՐՄԱՏՈՐԱՅԻՆ ԽՈՒՑ
2	ԲԱՐՁՐ ԼԱՐՄԱՆ ԽՈՒՑ
3	ՑԱԾՐ ԼԱՐՄԱՆ ԽՈՒՑ

ՎԱՐՉԱԿԱՆ ՇԵՆՔԻ, ՕԺԱՆԴԱԿ ԿԱՌՈՒՅՑՆԵՐԻ, ՍՆՈՂ ԵՆԹԱԿԱՅԱՆԻ ՀԻՄՆԱՆՈՐՈԳՈՒՄ ԵՎ ՏԱՐԱԾՔԻ ԲԱՐԵԿԱՐԳՈՒՄ /ՄԱԼԽԱՍՅԱՆՑ 2/				ՊԱՏՎԵՐ ԷԷՀՕ-ՊԸԱՇՁՓ-06/05-15		
			1x400ԿՎԱ ՀԶՈՐՈՒԹՅԱՆ ՏՐԱՆՍՖՈՐՄԱՅԻՆ ԵՆԹԱԿԱՅԱՆ	ՓՈՒԼ	ԹԵՐԹ	ԹԵՐԹԵՐ
				ԱՆ	ՃՇ-4	10
ՃԱՐՏԱՐԱՊԵՏ	Տ. ՀԱԿՈԲՅԱՆ		ԵՆԹԱԿԱՅԱՆԻ ՀԱՏԱԿԱԳԻԾ Մ1/100 /ՎԵՐԱՓՈԽՎԱԾ/	«ՀԱՅԱՐԱՇԵՆ» ՍՊԸ		

ՃԱԿԱՏ ԲԱԿԻ ԿՈՂՄԻՑ Մ1/100
/ՉԱՓԱԳՐՈՒԹՅՈՒՆ/

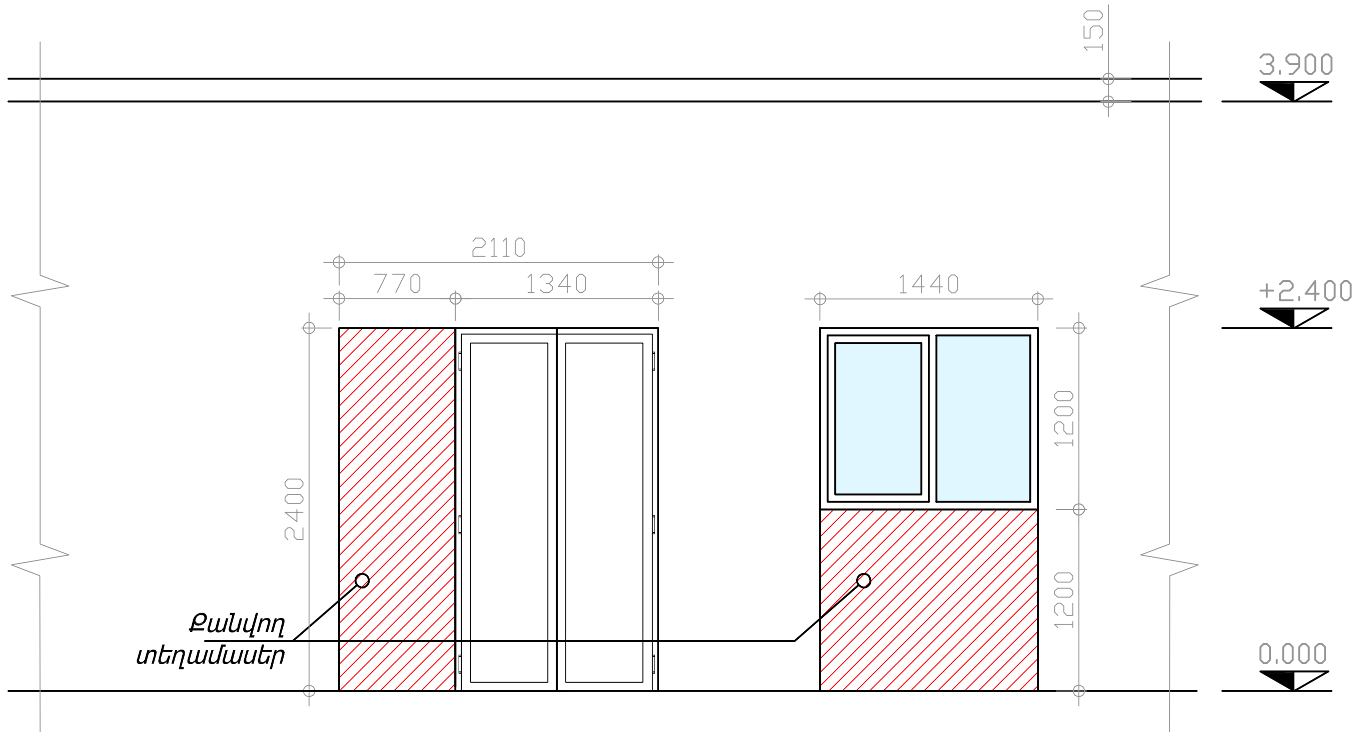

ՃԱԿԱՏ ԲԱԿԻ ԿՈՂՄԻՑ Մ1/100
/ՎԵՐԱՓՈԽՎԱԾ/

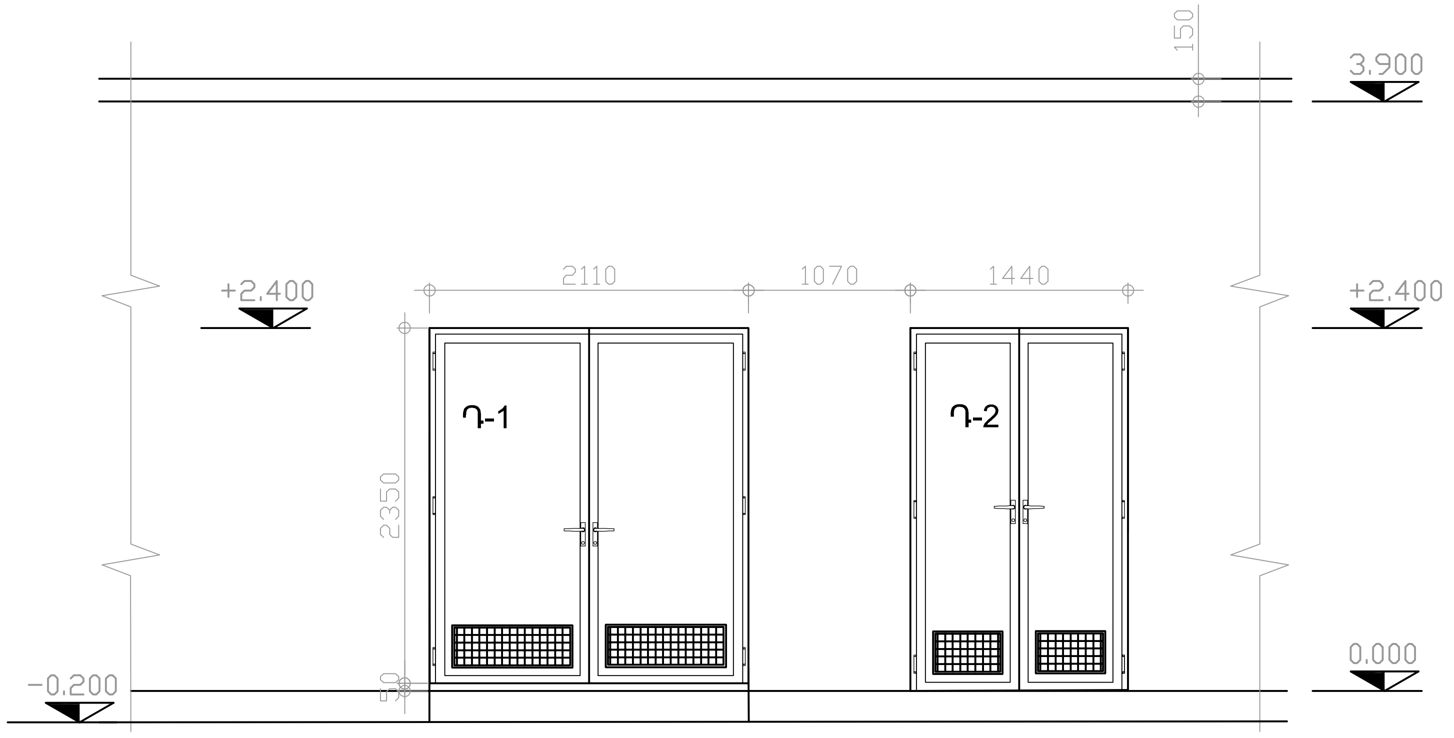

ՔԱՆԴՄԱՆ ԱՇԽԱՏԱՆՔՆԵՐ

- ՄԻՋՆԱՊԱՏԵՐԻ ՔԱՆԴՈՒՄ - 24մ²
- ՊԱՏԵՐԻ ՔԱՆԴՈՒՄ (ՏՈՒՖ ՔԱՐԻՑ ՀԱՍՏ. 400մմ) - 4.6մ²
- ԴՌՆԵՐԻ ԱՊԱՄՈՆՏԱԺՈՒՄ - 6.9մ²
- ՊԱՏՈՒՀԱՆԻ ԱՊԱՄՈՆՏԱԺՈՒՄ - 1.7մ²
- ՃԱՂԱՎԱՆԴԱԿԻ ԱՊԱՄՈՆՏԱԺՈՒՄ (10.5մ²) - 55կգ
- ՊԱՏԵՐԻ ԳԱՋԻ ՍՎԱՂԻ ՔԱՆԴՈՒՄ - 126.9մ²
- ՇԵՊԵՐԻ ԳԱՋԻ ՍՎԱՂԻ ՔԱՆԴՈՒՄ - 1.5մ²
- ԱՌԱՍՏԱՂԻ ԳԱՋԻ ՍՎԱՂԻ ՔԱՆԴՈՒՄ - 30.8մ²
- ԲԵՏՈՆԵ ԲԱՐԱՎՈՐԻ ՔԱՆԴՈՒՄ - 0.26մ³
- ԲԵՏՈՆԵ ՀԱՏԱԿԻ ՔԱՆԴՈՒՄ - 0.4մ³

ՆԵՐՔԻՆ ՀԱՐԴԱՐՄԱՆ ԱՇԽԱՏԱՆՔՆԵՐ

- ԽՃԱՆԿԱՐ ՀԱՏԱԿԻ ԻՐԱԿԱՆԱՑՈՒՄ 2 ԵՎ 3 ՍԵՆՔԵՐՈՒՄ - 22.9մ²
- ՊԱՏԵՐԻ ՑԵՄԵՆՏԱՎԱԶԵ ՍՎԱՂ - 114մ²
- ՇԵՊԵՐԻ ՑԵՄԵՆՏԱՎԱԶԵ ՍՎԱՂ - 6.6մ²
- ԱՌԱՍՏԱՂՆԵՐԻ ՑԵՄԵՆՏԱՎԱԶԵ ՍՎԱՂ - 32.71մ²
- Ø100 ПВХ ԽՈՂՈՎԱԿՆԵՐ (8ՀԱՏ) - 10.4մ

ՄԻՋՆՈՐՄՆԵՐԻ ԻՐԱԿԱՆԱՑՈՒՄ

- ՇԼԱԿՈԲԵՏՈՆԵ ՍԱԼԵՐ 200մմ - 32.7մ²
- 20[ԲԱՑՎԱԾՔՆԵՐ ԻՐԱԿԱՆԱՑՆԵԼՈՒ ՀԱՄԱՐ 2.3մ - 42.3կգ

ՎԱՐՉԱԿԱՆ ՇԵՆՔԻ, ՕԺԱՆԴԱԿ ԿԱՌՈՒՅՑՆԵՐԻ, ՍՆՈՂ ԵՆԹԱԿԱՅԱՆԻ ՀԻՄՆԱՆՈՐՈԳՈՒՄ ԵՎ ՏԱՐԱԾՔԻ ԲԱՐԵԿԱՐԳՈՒՄ /ՄԱԼԽԱՍՅԱՆՑ 2/				ՊԱՏՎԵՐ ԷԷՀՕ-ՊԸԱՇՋԲ-06/05-15		
			1x400ԿՎԱ ՀԶՈՐՈՒԹՅԱՆ ՏՐԱՆՍՖՈՐՄԱՅԻՆ ԵՆԹԱԿԱՅԱՆ	ՓՈՒԼ	ԹԵՐԹ	ԹԵՐԹԵՐ
				ԱՆ	ՃՇ-5	10
			ՃԱԿԱՏ ԲԱԿԻ ԿՈՂՄԻՑ Մ1/100 ՉԱՓԱԳՐՈՒԹՅՈՒՆ, ՎԵՐԱՓՈԽՎԱԾ	«ՀԱԶԱՐԱՇԵՆ» ՍՊԸ		
ՃԱՐՏԱՐԱՊԵՏ	Տ. ՀԱԿՈԲՅԱՆ					

ԴՌՆԵՐԻ ՍԽԵՄԱՆԵՐ, Մ 1:50

Դ-1	1 ՀԱՏ	Դ-2	1 ՀԱՏ
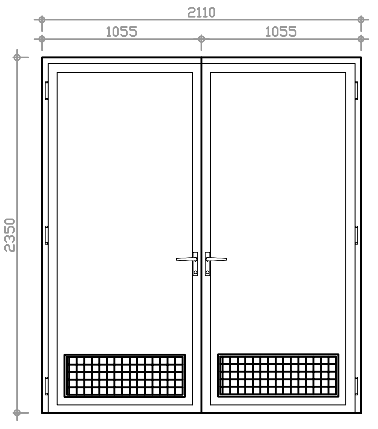		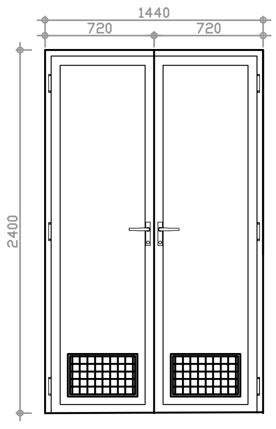	
ՄԵՏԱՂԱԿԱՆ ԱՐՏԱՔԻՆ ԴՈՒՌ ԳՈՒՆԱՆԵՐԿՎԱԾ		ՄԵՏԱՂԱԿԱՆ ԱՐՏԱՔԻՆ ԴՈՒՌ ԳՈՒՆԱՆԵՐԿՎԱԾ	

ԴՌՆԵՐԻ ԱՄՓՈՓ ՄԱՍՆԱԳԻՐ

Դ-1, Դ-2	
ՄԵՏԱՂԱԿԱՆ ԱՐՏԱՔԻՆ ԴՌՆԵՐ՝ ԳՈՒՆԱՆԵՐԿՎԱԾ, ԿՈՂՊԵՔՆԵՐԻ ԵՎ ԾԽՆԿԱԼՆԵՐԻ ՀԵՏ	
ԽՈՒԼ ՄԱՍ	ԲԱՑՎՈՂ ՄԱՍ
-	8.42

ԱՆՑՈՒՂՈՒ /КАНАЛ/ ԿՏՐՎԱԾՔ
Մ1/20

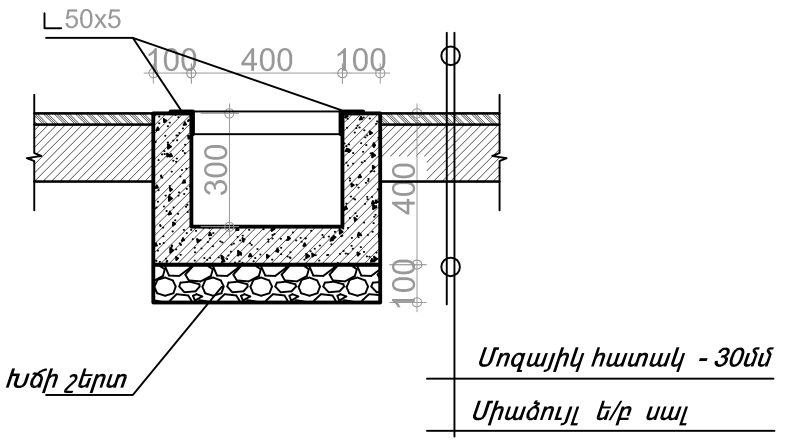

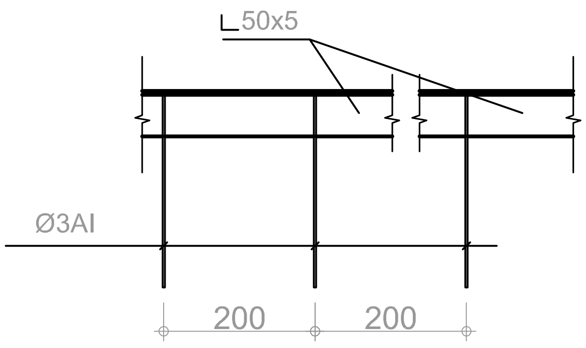

ՆՅՈՒԹԵՐԻ ՄԱՍՆԱԳԻՐ

ԱՆՎԱՆՈՒՄ	ԵՐԿԱՐՈՒԹՅՈՒՆ	ՔԱՆԱԿ	ՔԱՇ
∟50x5	7500մմ	1	28.3կգ
Ø3AI	600մմ	38	9.12կգ
ԲԵՏՈՆ M100		0.4խմ	
ԽՃԻ ՇԵՐՏ		0.2խմ	

ՎԱՐՉԱԿԱՆ ՇԵՆՔԻ, ՕԺԱՆԴԱԿ ԿԱՌՈՒՅՑՆԵՐԻ, ՍՆՈՂ ԵՆԹԱԿԱՅԱՆԻ ՀԻՄՆԱՆՈՐՈԳՈՒՄ ԵՎ ՏԱՐԱԾՔԻ ԲԱՐԵԿԱՐԳՈՒՄ /ՄԱԼԽԱՍՅԱՆՑ 2/				ՊԱՏՎԵՐ ԷԷՀՕ-ՊԸԱՇՁՓ-06/05-15		
			1x400ԿՎԱ ՀԶՈՐՈՒԹՅԱՆ ՏՐԱՆՍՖՈՐՄԱՏՈՐԱՅԻՆ ԵՆԹԱԿԱՅԱՆ	ՓՈՒԼ	ԹԵՐԹ	ԹԵՐԹԵՐ
				ԱՆ	ՃՇ-10	10
ՃԱՐՏԱՐԱՊԵՏ	Տ. ՀԱԿՈԲՅԱՆ		ԴՌՆԵՐԻ ՍԽԵՄԱՆԵՐ, Մ 1:50 ԱՆՑՈՒՂՈՒ /КАНАЛ/ ԿՏՐՎԱԾՔ ՆՅՈՒԹԵՐԻ ՄԱՍՆԱԳԻՐ	«ՀԱՅԱՐԱՇԵՆ» ՍՊԸ		

ՀԱՏԱԿԱԳԾԻ ՖՐԱԳՄԵՆՏ
ՄԻՋՆՈՐՄՆԵՐԻ, 200 մմ ՀԱՍՏՈՒԹՅԱՄԲ
ԱՄՐԱՑՄԱՆ ՀԱՆԳՈՒՅՑ

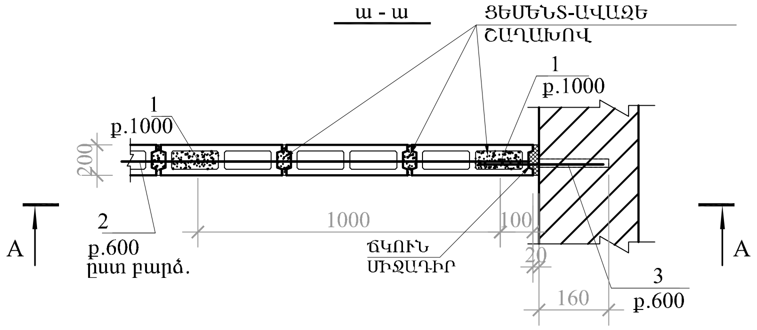

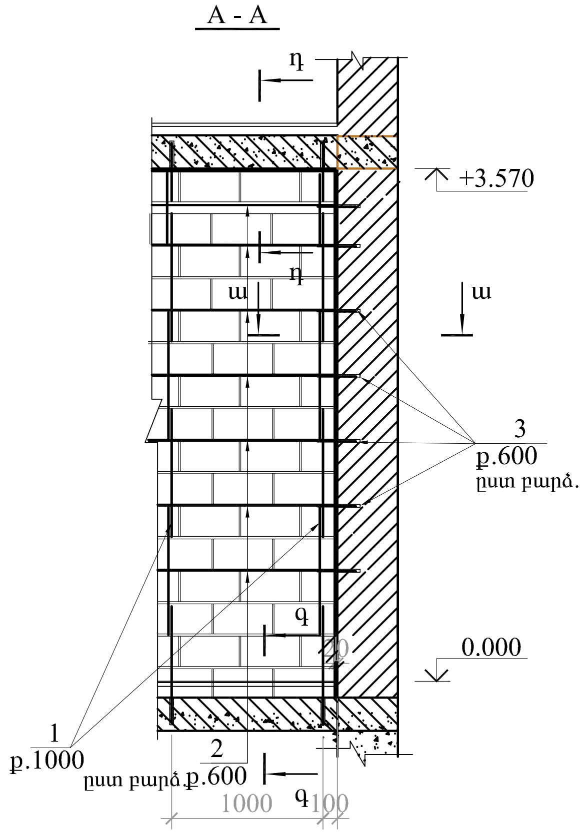

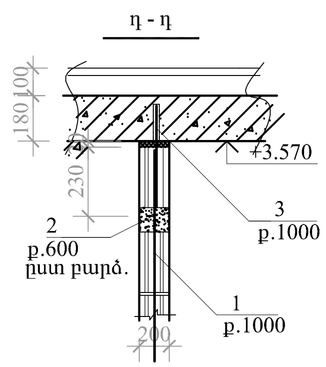

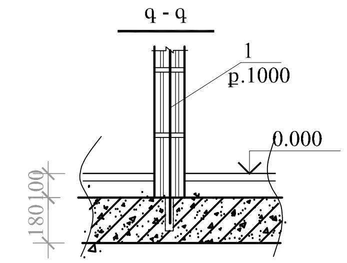

ՄԻԱՁՈՒՅԼ Ե-Բ ՏԱՐՐԵՐԻ ՄԱՍՆԱԳԻՐ

ԴԻՐՔ	ՆՇԱՆԱԿՈՒՄ	ԱՆՎԱՆՈՒՄ		ՔԱՆ.	ՔԱՇ կգ	ԾԱՆՈԹ.
		ՄԻՋՆՈՐՄՆԵՐԻ ԱՄՐԱՑՈՒՄ /1 հատ/				
1	ГОСТ 5781-82*	Ø12 A500C	L=32130	1	28.6	
2	ГОСТ 5781-82*	Ø6 A-I	L=53100	1	11.8	
3	ГОСТ 5781-82*	Ø16 A500C	L=500	21	0.2	

1. ՄԻՋՆՈՐՄՆԵՐԻ ՏԵՂԱԴՐՄԱՆ ՍԽԵՄԱՆ ՆԱՅԵԼ ՃԱՐՏԱՐԱՊԵՏԱԿԱՆ ՄԱՍՈՒՄ:
2. ՈՒՂՂԱՁԻԳ ԵՎ ՀՈՐԻԶՈՆԱԿԱՆ 20մմ-ՈՑ ԿԱՐԱՆՆԵՐԸ ԱՄԲՈՂՋ ՀԱՍՏՈՒԹՅԱՄԲ ԼՑՆԵԼ ԷԼԱՍՏԻԿ ՆՅՈՒԹՈՎ, ԹԱՂԻՔ ԿԱՄ ՓՐՓՐԱՊԼԱՍՏ:
3. ԲԼՈԿՆԵՐԻ ՇԱՐՆ ԻՐԱԿԱՆԱՑՆԵԼ B-12.5 ԴԱՍԻ ՑԵՄԵՆՏ-ԱՎԱԶԵ ՇԱՂԱԽՈՎ:
4. ՇԱՐԻ ԵՎ ԾԱԾԿԻ ՄԵՋ ՆԱԽԱՏԵՍԵԼ Ø18 ԱՆՑՔԵՐ:

ՎԱՐՉԱԿԱՆ ՇԵՆՔԻ, ՕԺԱՆԴԱԿ ԿԱՌՈՒՅՑՆԵՐԻ, ՍՆՈՂ ԵՆԹԱԿԱՅԱՆԻ ՀԻՄՆԱՆՈՐՈԳՈՒՄ ԵՎ ՏԱՐԱԾՔԻ ԲԱՐԵԿԱՐԳՈՒՄ /ՄԱԼԽԱՍՅԱՆՑ 2/	ՊԱՏՎԵՐ ԷԷՅՕ-ՊԸԱՇՁԲ-06/05-15
1x400ԿՎԱ ՀԶՈՐՈՒԹՅԱՆ ՏՐԱՆՍՖՈՐՄԱՅԻՆ ԵՆԹԱԿԱՅԱՆ	ՃՇ-6 · 10
ՄԻՋՆՈՐՄՆԵՐԻ ԱՄՐԱՑՄԱՆ ՀԱՆԳՈՒՅՑՆԵՐ	«ՀԱՅԱՐԱՇԵՆ» ՍՊԸ
ՃԱՐՏԱՐԱՊԵՏ	Տ. ՀԱԿՈԲՅԱՆ

ՈՒՂՂՈՐԴԻՉ ՌԵԼՍԵՐ

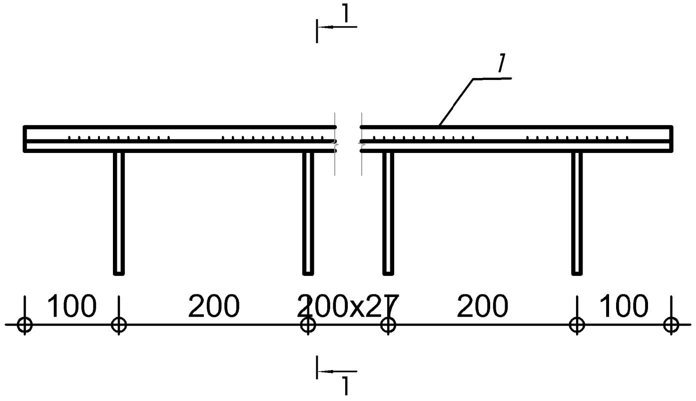

1-1

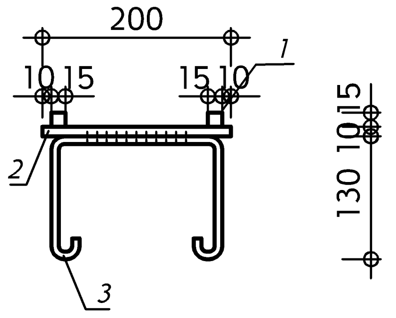

ԲԱՑԱՏՐԱԳԻՐ

ՏՐԱՆՍՖՈՐՄԱՏՈՐԱՅԻՆ ԽՑՈՒՄ ՈՒՂՂՈՐԴԻՉ ՌԵԼՍԵՐՆ ԱՄՐԱՑՆԵԼՈՒ ՆՊԱՏԱԿՈՎ, ԴՐԱՆՑ ԱՄՐԱՑՄԱՆ ՏԵՂԱՄԱՍՈՒՄ 300մմ ԼԱՅՆՈՒԹՅԱՄԲ ԵՎ 150մմ ԲԱՐՁՐՈՒԹՅԱՄԲ ՔԱՆԴՎՈՒՄ Է ԳՈՅՈՒԹՅՈՒՆ ՈՒՆԵՑՈՂ ԲԵՏՈՆԸ, ԻՐԱԿԱՆԱՑՎՈՒՄ ԵՆ ՆՈՐ ԲԵՏՈՆԵ ԳՈՏԻՆԵՐ, ՈՐՈՆՑ ՄԵՋ ՏԵՂԱԴՐՎՈՒՄ ԵՆ ՆԵՐԴԻՐ ԷԼԵՄԵՆՏՆԵՐԸ (3):

ԲԵՏՈՆԻ ՔԱՆԴՈՒՄ - 0.23Մ^3
ՆՈՐ ԲԵՏՈՆԵ ԳՈՏԻՆԵՐԻ ԻՐԱԿԱՆԱՑՈՒՄ M200- 0.23Մ^3

ՆՅՈՒԹԵՐԻ ՄԱՍՆԱԳԻՐ

ԴԻՐՔԸ	ՆՇԱՆԱԿՈՒՄ	ԱՆՎԱՆՈՒՄ	ՔԱՆԱԿ	ՔԱՇ
1	ГОСТ 2591-71*	Сталь квадратная ◻15x15 L=5930	4	42կգ
2	ГОСТ 103-76	Сталь полосовая —200x10 L=5930	2	186.2կգ
3	ГОСТ 2590-71	Сталь арматурная Ø8 AI L=550	62	13.6կգ

ՎԱՐՉԱԿԱՆ ՇԵՆՔԻ, ՕԺԱՆԴԱԿ ԿԱՌՈՒՅՑՆԵՐԻ, ՍՆՈՂ ԵՆԹԱԿԱՅԱՆԻ ՀԻՄՆԱՆՈՐՈԳՈՒՄ ԵՎ ՏԱՐԱԾՔԻ ԲԱՐԵԿԱՐԳՈՒՄ /ՄԱԼԽԱՍՅԱՆՑ 2/				ՊԱՏՎԵՐ ԷԷՀՕ-ՊԸԱՇՁԲ-06/05-15		
			1x400ԿՎԱ ՀԶՈՐՈՒԹՅԱՆ ՏՐԱՆՍՖՈՐՄԱՅԻՆ ԵՆԹԱԿԱՅԱՆ	ՓՈՒԼ	ԹԵՐԹ	ԹԵՐԹԵՐ
				ԱՆ	ՃՇ-9	10
			ՈՒՂՂՈՐԴԻՉ ՌԵԼՍԵՐ ՆՅՈՒԹԵՐԻ ՄԱՍՆԱԳԻՐ	«ՀԱՋԱՐԱՇԵՆ» ՍՊԸ		
ՃԱՐՏԱՐԱՊԵՏ	Տ. ՀԱԿՈԲՅԱՆ					

ԹԵՔՈՒՂՈՒ ԿՏՐՎԱԾՔ
2-2

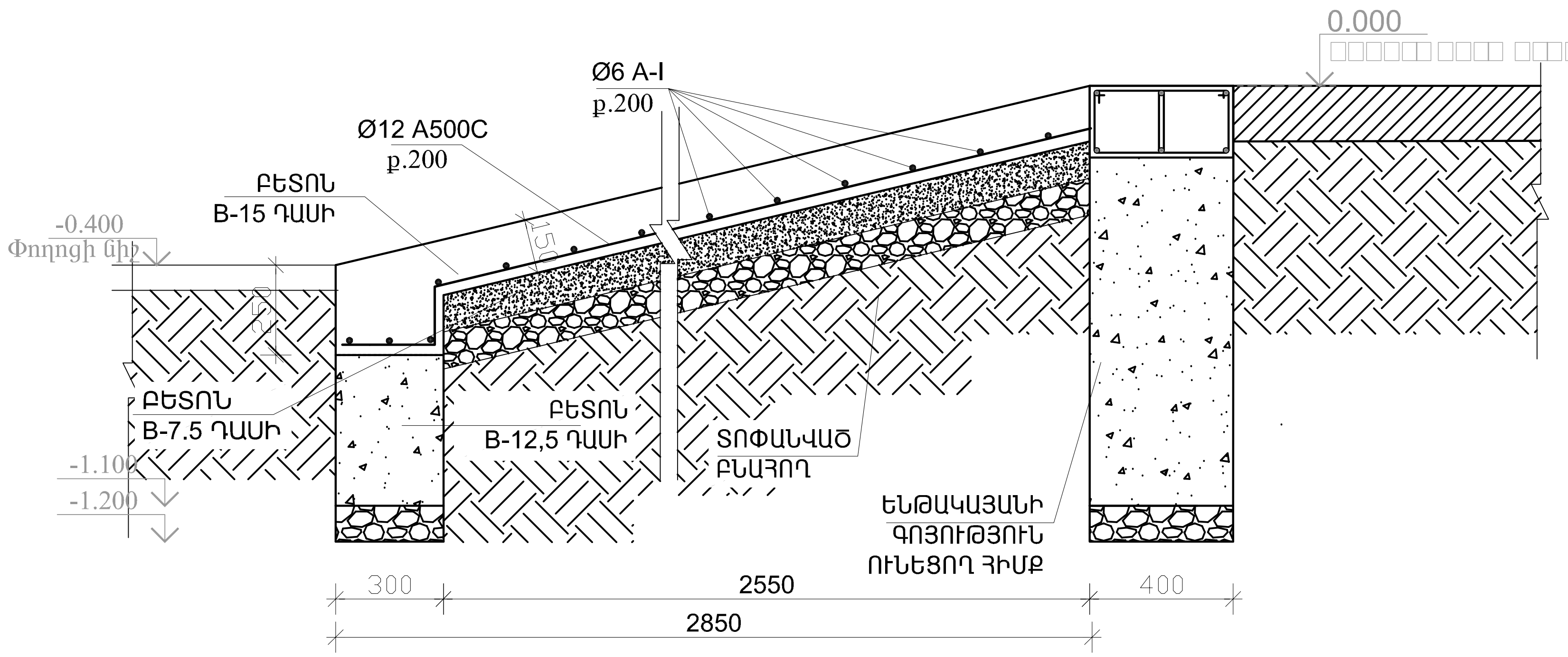

ՑՈՒՑՈՒՄՆԵՐ

ԹԵՔԱՀԱՐԹԱԿԻ ԵՎ ԴՌԱՆ ՇԵՄԻ ԲԵՏՈՆՆ ԻՐԱԿԱՆԱՑՆԵԼԻՍ ՆԱԽՕՐՈՔ ԹՈՂՆՎՈՒՄ ԵՆ ՆԵՐԴԻՐ ԷԼԵՄԵՆՏՆԵՐ, ՈՐՈՆՑ ՀԵՏԱԳԱՅՈՒՄ ՋՈԴՎՈՒՄ ԵՆ ՈՒՂՂՈՐԴԻՉ ՌԵԼՍԵՐԸ: ՏԵ'Ս ԹԵՐԹ 6

ԹԵՔՈՒՂԻՆ ԵԶԵՐՈՂ ԲԵՏՈՆԵ ԵԶՐԱՔԱՐԻ ԿՏՐՎԱԾՔ
80x200x500

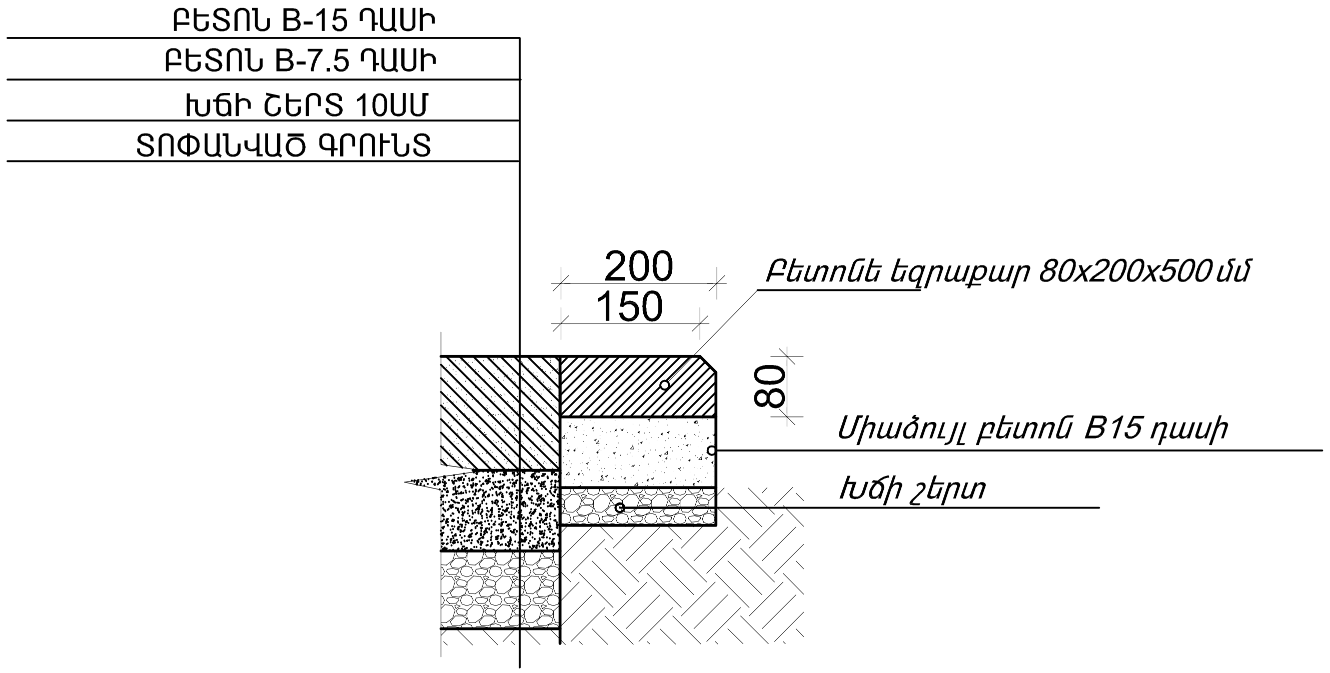

ՔԱՆԴՄԱՆ ԱՇԽԱՏԱՆՔՆԵՐ

Բետոնե հարթակի քանդում - 0.4խմ
Ասֆալտե ծածկույթի քանդում - 9քմ
Եզրաքարերի քանդում - 12մ
Գրունտի քանդում - 5խմ

ՆՈՐՈԳՄԱՆ ԱՇԽԱՏԱՆՔՆԵՐ

Բետոն B12.5 դասի - 0.3խմ
Բետոն B15 դասի - 1.2խմ
Բնահողի հետլիցք տոփանումով - 4.3խմ
Խճի շերտ 10սմ - 0.63խմ
Բետոն B7.5 դասի - 0.6խմ
Ø12 A500C - 39.6գմ
Ø6 A-I - 38գմ

Խճի շերտ (5սմ) - 0.06խմ
Միաձույլ բետոն B15 - 0.2խմ
Բետոնե 80x200x500 չափի եզրաքարերի իրականացում - 5.4գմ

ՎԱՐՉԱԿԱՆ ՇԵՆՔԻ, ՕԺԱՆԴԱԿ ԿԱՌՈՒՅՑՆԵՐԻ, ՍՆՈՂ ԵՆԹԱԿԱՅԱՆԻ ՀԻՄՆԱՆՈՐՈԳՈՒՄ ԵՎ ՏԱՐԱԾՔԻ ԲԱՐԵԿԱՐԳՈՒՄ /ՄԱԼԽԱՍՅԱՆՑ 2/				ՊԱՏՎԵՐ ԷԷՀՕ-ՊԸԱՃՁՓ-06/05-15		
			1x400ԿՎԱ ՀԶՈՐՈՒԹՅԱՆ ՏՐԱՆՍՖՈՐՄԱՅԻՆ ԵՆԹԱԿԱՅԱՆ	□□□	□□□	□□□□
				□□	ՃՇ-8	10
			ԹԵՔՈՒՂՈՒ ԿՏՐՎԱԾՔ, ԵԶՐԱՔԱՐ ՔԱՆԴՄԱՆ, ՆՈՐՈԳՄԱՆ ԱՇԽԱՏԱՆՔՆԵՐ	«ՀԱԶԱՐԱՇԵՆ» ՍՊԸ		
ՃԱՐՏԱՐԱՊԵՏ	Տ. ՀԱԿՈԲՅԱՆ					

ՃԱԿԱՏԻ ՖՐԱԳՄԵՆՏ /ՆԱՅԵԼ ՃԱԿԱՏ/

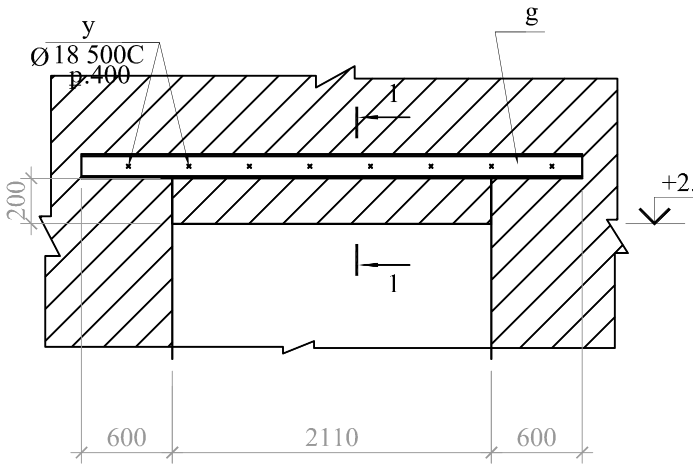

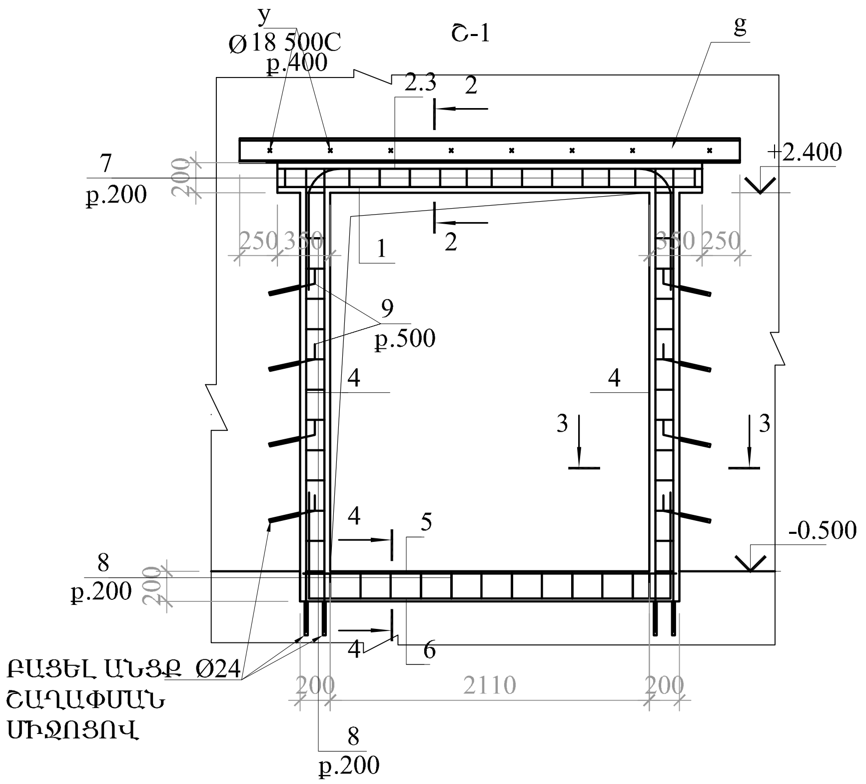

ՁՈՂԵՐԻ ԱՄՓՈՓԱԳԻՐ

ԴԻՐՔ	ԷՍԿԻԶ
2	2000; 800; R=180; 800
7	330; 150; 250; 230
8	260; 150; 180; 230
6	350; 2400; 350
9	250; 100

ՄԻԱՁՈՒՅԼ Ե-Բ ՏԱՐՐԵՐԻ ՄԱՍՆԱԳԻՐ

ԴԻՐՔ	ՆՇԱՆԱԿՈՒՄ	ԱՆՎԱՆՈՒՄ	ՔԱՆ.	ՔԱՇ կգ	ԾԱՆՈԹ.
		ՇՐՋԱՆԱԿ ՄԻԱՁՈՒՅԼ Շ-1 /1 հատ/			
1	ГОСТ 5781-82*	Ø18 A500C L=2810	4	5.62	
2	ГОСТ 5781-82*	Ø18 A500C L=3600	2	7.20	
3	ГОСТ 5781-82*	Ø18 A500C L=2810	2	5.62	
4	ГОСТ 5781-82*	Ø18 A500C L=2800	12	5.60	
5	ГОСТ 5781-82*	Ø16 A500C L=2450	3	4.90	
6	ГОСТ 5781-82*	Ø16 A500C L=3100	3	6.20	
7	ГОСТ 5781-82*	Ø8 A-I L=960	20	0.38	
8	ГОСТ 5781-82*	Ø8 A-I L=820	70	0.33	
9	ГОСТ 5781-82*	Ø16 A500C L=500	8	0.79	
		ԲԵՏՈՆ B-20 ԴԱՍԻ			0.80 մ³

ՊՈՂՊԱՏԻ ԾԱԽՍԻ ԱՄՓՈՓԱԳԻՐ ՄԵԿ Ե-Բ ՏԱՐՐԻ ՀԱՄԱՐ, կգ

ՏԱՐՐԻ ՄԱԿՆԻՇԸ	ԱՄՐԱՆԱՅԻՆ ՇԻՆՎԱԾՔՆԵՐ							
	ԱՄՐԱՆԻ ԴԱՍԸ							ԸՆԴՀԱՄ.
	A-I			A500C				
	ГОСТ 5781-82*			ГОСТ 10884-94				
	Ø8		ԸՆԴՀԱՆ	Ø16	Ø18		ԸՆԴՀԱՆ	
Շ-1	30.7		30.7	39.6	115.3		154.9	185.6

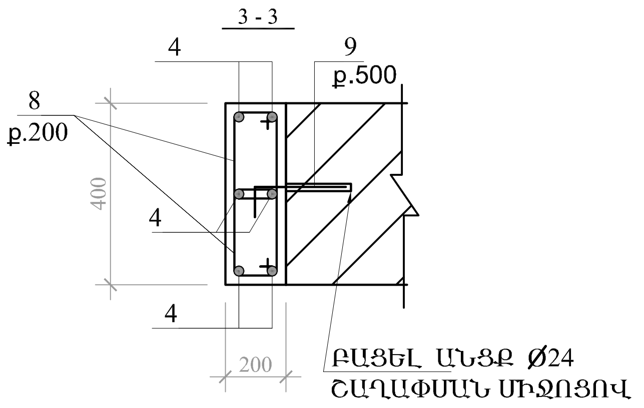

ԲԱՑԱՏՐԱԳԻՐ

ԲԱՐԱՎՈՐՆԵՐԻ ԻՐԱԿԱՆԱՑՄԱՆ ԱՇԽԱՏԱՆՔՆԵՐԻ ՀԵՐԹԱԿԱՆՈՒԹՅՈՒՆԸ

1. ԿՏՐՈՂ ԳՈՐԾԻՔՆԵՐԻ ՕԳՆՈՒԹՅԱՄԲ, ԱՌԱՆՑ ՊԱՏԵՐԻՆ ԴԻՆԱՄԻԿ ՀԱՐՎԱԾՆԵՐ ՀԱՍՑՆԵԼՈՒ, ՊԱՏԻ ՄԻ ԿՈՂՄԻՑ, ԳՈՅՈՒԹՅՈՒՆ ՈՒՆԵՑՈՂ ՊԱՏԻ ՄԵՋ ԲԱՑԵԼ ԽՈՐՇ h=240մմ /ՀԱՄԱՁԱՅՆ ԳԾԱԳՐԻ/:
2. ԻՐԱԿԱՆԱՑՎԱԾ ԽՈՐՇՈՒՄ ՏԵՂԱԴՐԵԼ ՇՎԵԼԼԵՐՆԵՐԻՑ ՄԵԿԸ: ՆՈՒՅՆԸ ԿԱՏԱՐԵԼ ՊԱՏԻ ՄՅՈՒՍ ԿՈՂՄԻՑ, ՏԵՂԱԴՐԵԼՈՎ ՄՅՈՒՍ ՇՎԵԼԼԵՐԸ:
3. ԵՐԿՈՒ ԿՈՂՄԵՐՈՒՄ ՏԵՂԱԴՐՎԱԾ ՇՎԵԼԼԵՐՆԵՐԸ ՄԻՄՅԱՆՑ ՀԵՏ ԿԱՊԵԼ 400մմ ՔԱՅԼՈՎ ՀԵՂՅՈՒՍՆԵՐՈՎ:
4. ՔԱՆԴԵԼ ԽՈՐՇ ՆՈՐ ԻՐԱԿԱՆԱՑՎՈՂ ԲԱՐԱՎՈՐԻ ՀԱՄԱՐ, ՄԻԱՁՈՒՅԼ Ե-Բ ԲԱՐԱՎՈՐԻ ՉԱՓՈՎ /ՀԱՄԱՁԱՅՆ ԳԾԱԳՐԻ/:
5. ԻՐԱԿԱՆԱՑՆԵԼ ՄԻԱՁՈՒՅԼ Ե-Բ ԲԱՐԱՎՈՐԸ:
6. Φ24մմ ԱՆՑՔԵՐԸ ԻՐԱԿԱՆԱՑՆԵԼ ՇԱՂԱՓՄԱՆ ՄԻՋՈՑՈՎ:
7. ԱՄՐԱՆԱՅԻՆ ՀԵՂՅՈՒՍՆԵՐԸ ԽԱՐԻՍԽԵԼ ԱՆՑՔԵՐԻ ՄԵՋ ԵՎ ՓԱԿԵԼ ՊՈԼԻՄԵՐՑԵՄԵՆՏԱՅԻՆ ՇԱՂԱԽԻ ՄԻՋՈՑՈՎ:
8. ԲԱՑՎԱԾՔԻ ՄԻԱՁՈՒՅԼ ԵԶՐԱԿՑՈՒՄԸ ԻՐԱԿԱՆԱՑՆԵԼ ԲԱՑՎԱԾՔԻ ԵՐԿՈՒ ԿՈՂՄԻՑ:

Դիրք -g Швеллер 18 ГОСТ 8240-89 / C235 ГОСТ 27772-88* L=3310մմ 2հատ 86.1կգ

Դիրք -y M18x600 ГОСТ24379.1-80 L=500մմ 8հատ 0,99կգ

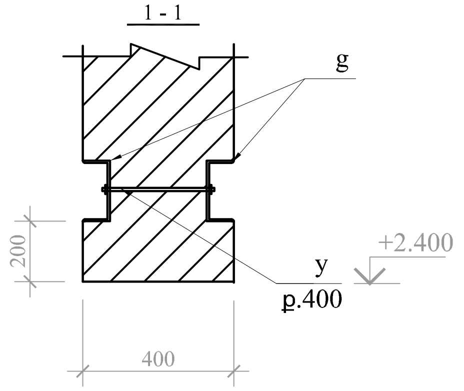

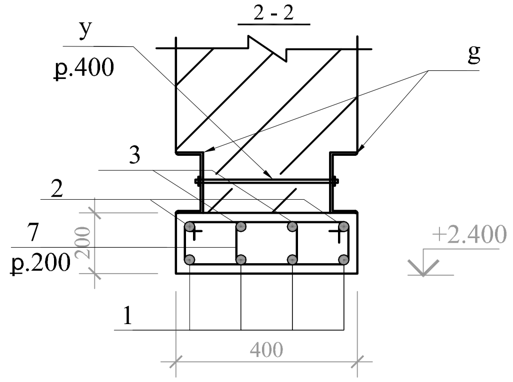

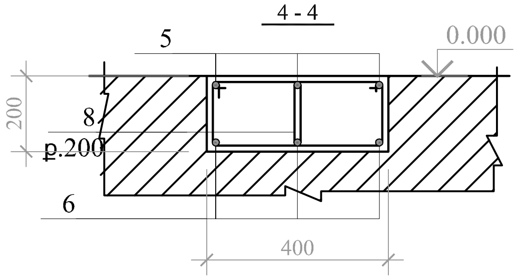

ՎԱՐՉԱԿԱՆ ՇԵՆՔԻ, ՕԺԱՆԴԱԿ ԿԱՌՈՒՅՑՆԵՐԻ, ՍՆՈՂ ԵՆԹԱԿԱՅԱՆԻ ՀԻՄՆԱՆՈՐՈԳՈՒՄ ԵՎ ՏԱՐԱԾՔԻ ԲԱՐԵԿԱՐԳՈՒՄ /ՄԱԼԽԱՍՅԱՆՑ 2/	ՊԱՏՎԵՐ ԷԷՅՕ-ՊԼԱՇՁԲ-06/05-15
1x400կՎԱ ՀԶՈՐՈՒԹՅԱՆ ՏՐԱՆՍՖՈՐՄԱՅԻՆ ԵՆԹԱԿԱՅԱՆ	ՃՇ-7 10
ՃԱՐՏԱՐԱՊԵՏ Տ. ՀԱԿՈԲՅԱՆ — ՇՐՋԱՆԱԿ ՄԻԱՁՈՒՅԼ Շ-1	«ՀԱՅԱՐԱՇԵՆ» ՍՊԸ